Combustible FIOUL | Combustible GAZ NATUREL | Conduit isolé double paroi (25 / 25) | Combustible BOIS | Combustible PELLETS

CI50
Conduit isolé 50 mm
NOUS CONSULTER

RÉF. CI25.

Conduit isolé 25 mm

INOX 316L - EN 1.4404 / INOX 304 - EN 1.4401 - TYPE DW25

POLYCOMBUSTIBLE - CONDUIT ISOLÉ - SANS PONT THERMIQUE
INSTALLATIONS À L'INTÉRIEUR ET L'EXTÉRIEUR DU BÂTIMENT

kiwa Approved FPC SCANNED GASTEC — CE

1 Toutes les pièces avec emboîtement femelle sont livrées avec la bride de sécurité **large**

	CODE	DESIGNATION
		Ø intérieur en mm =>
		Ø exterieur en mm =>
1	CI100 -Øi	Longueur droite 1 m double paroi isolée
	CI100-304 -Øi	Longueur droite 1 m double paroi isolée - **INOX 304/304**
2	CI50 -Øi	Longueur droite 0,50 m double paroi isolée
	CI50-304 -Øi	Longueur droite 0,50 m double paroi isolée - **INOX 304/304**
3	CI25 -Øi	Longueur droite 0,25 m double paroi isolée
4	CIPP -Øi	Longueur droite ajustable 257-390 mm
5	CIB15 -Øi	Coude 15°
6	CIB30 -Øi	Coude 30°
7	CIB45 -Øi	Coude 45°
8	CIB90 -Øi	Coude 90°
9	CIA -Øi	Raccord simple paroi / double paroi / mâle
10	CIAC -Øi	Raccord double paroi / simple paroi / femelle
11	CIBL -Øi	Bride de sécurité LARGE
12	CICAN -Øi	Terminal anti-intempéries
13	CIFF -Øi	Elément de prélèvement des fumées avec prise filetée
14	CIPL -Øi	Plaque base avec évacuation latérale
15	CII -Øi	Elément d'inspection
16	CIK -Øi	Chapeau chinois
17	CIKA -Øi	Chapeau à ailettes
18	CIKG -Øi	Chapeau chinois + grillage
19	CIMA -Øi	Cône de finition
20	CIMB -Øi	Collier mural réglable 50 à 100 mm
21	CIMOD -Øi	Modérateur de tirage
22	CIMQ -Øi	Plaque intermédiaire double/double (sans support)
23	CIMQ2 -Øi	Couple supports pour plaque intermédiaire
24	CIPDM -Øi	Elément avec plaque de contrôle des fumées et de température
25	CIRBK -Øi	Tampon de purge (étanche)
26	CISA -Øi	Plaque intermédiaire mono/double (sans support)
27	CISTR -Øi	Support au toit renforcé
28	CIT135 -Øi	Té à 135°
29	CIT90 -Øi	Té à 90°
31	CITE -Øi	Tampon avec poignée (étanche) isolé
32	CITF90 -Øi	Té à 90 court piquage FEMELLE Øi 80 simple paroi
33	CITF90 -Øi	Té à 90 court piquage FEMELLE Øi 100 simple paroi
35	CITPL -Øi	Tampon de purge latérale (étanche)
36	CIV -Øi	Elément de recueil des cendres
37	MFBS -Øi	(MF) Plaque coupe feu
38	MFBT -Øi	(MF) Bride de haubanage
39	MFDH -Øi	Solin pour toit tuile pente 5° à 30° (base plomb)
40	MFDP -Øi	Solin inox pour toit plat (inox 304)
41	MFDQ -Øi	(MF) Support au toit
42	MFS -Øi	(MF) Collet (inox 304)
43	MFLS -Øi	Solin pour toit tuile pente 20° à 45° (base plomb)

EN STOCK | ✈ = Stock DÉPORTÉ | SUR COMMANDE

CUIVRE (Extérieur) Tarif + 40%

Délais + 2 semaines

Marquage CE conforme à la norme européenne
NF EN 1856-1 0694-CPD-63729
Dépression : T600 N1 W V2 L50040* Oyy / Gzz

* Selon Ø

NOUS CONSULTER

* inox/inox 304-304 (utilisation bois) CE

	Øi 80 Øe 130 € HT la pièce	Øi 100 Øe 150 € HT la pièce	Øi 130 Øe 180 € HT la pièce	Øi 150 Øe 200 € HT la pièce	Øi 180 Øe 230 € HT la pièce	Øi 200 Øe 250 € HT la pièce	Øi 250 Øe 300 € HT la pièce	Øi 300 Øe 350 € HT la pièce	Øi 350 Øe 400 € HT la pièce	Øi 400 Øe 450 € HT la pièce
1	94,93	108,76	116,78	131,26	155,73	170,18	211,35	254,71	343,70	401,54
	76,45	87,60	94,10	105,70	125,40	137,10	170,15	-	-	-
2	63,95	70,79	82,31	88,99	105,67	109,01	133,49	156,83	200,20	275,85
	51,50	57,00	66,30	71,65	85,10	87,80	107,50	1,00	1,00	1,00
3	52,24	56,67	71,19	77,86	84,54	91,21	124,58	137,91	155,73	220,25
4	92,65	100,21	109,01	120,12	126,82	136,81	156,83	171,29	231,36	309,24
5	84,70	88,44	94,55	96,77	104,57	116,78	139,04	170,18	216,90	309,24
6	84,70	88,44	94,55	96,77	104,57	116,78	139,04	170,18	216,90	309,24
7	84,70	88,44	94,55	96,77	104,57	116,78	139,04	170,18	216,90	309,24
8	108,36	112,55	126,12	143,12	164,65	177,09	216,05	259,60	342,53	382,21
9	45,70	49,18	53,87	56,21	59,71	63,22	73,76	88,99	98,36	140,50
10	45,70	49,18	53,87	56,21	59,71	63,22	73,76	88,99	98,36	140,50
11	7,02	7,16	7,41	7,57	7,93	8,14	8,69	9,32	10,85	12,06
12	88,52	99,64	116,47	140,58	162,31	180,74	194,50	210,01	269,48	282,41
13	80,78	84,99	93,62	98,63	107,87	115,63	130,74	144,26	-	-
14	90,78	95,66	108,56	114,34	130,22	135,54	157,58	193,07	222,36	261,64
15	152,44	165,98	206,98	221,72	271,47	292,73	346,12	386,83	580,79	641,08
16	80,79	87,23	100,69	105,37	107,72	110,07	153,52	182,43	238,03	271,42
17	152,42	157,21	170,35	176,54	193,03	202,80	229,53	-	-	-
18	98,02	109,37	127,72	154,19	178,00	198,21	212,11	-	-	-
19	41,60	43,79	44,50	45,59	47,83	48,93	77,86	88,99	104,57	121,24
20	26,41	28,46	28,93	31,43	43,51	57,15	62,34	65,47	106,02	108,79
21	185,74	185,74	286,09	314,60	342,09	368,55	409,30	451,03	544,71	645,51
22	71,68	74,60	76,15	78,48	81,98	91,14	123,80	141,36	165,57	205,04
23	24,08	26,05	29,23	31,59	35,11	37,66	44,81	62,38	80,30	99,38
24	276,35	286,04	296,18	300,94	314,37	319,16	340,69	360,50	498,95	529,63
25	65,40	66,97	79,06	84,13	93,01	101,95	119,69	131,27	166,26	175,33
26	71,68	74,60	76,15	78,48	81,98	91,14	123,80	141,36	165,57	205,04
27	84,60	86,09	88,39	89,88	92,16	93,67	111,54	115,33	-	-
28	218,91	233,87	256,44	305,12	330,15	374,89	505,32	608,42	688,60	929,78
29	115,65	122,76	138,50	158,02	172,56	199,85	228,63	298,50	402,13	414,56
31	65,40	66,97	79,06	84,13	93,01	101,95	119,69	131,27	166,26	175,33
32	115,65	122,76	-	-	-	-	-	-	-	-
33	-	122,76	-	-	-	-	-	-	-	-
35	78,90	84,28	92,34	105,79	110,28	116,56	125,52	134,49	152,42	179,32
36	-	-	259,16	315,89	324,80	337,04	413,79	573,97	601,76	670,73
37	15,66	12,48	14,25	19,85	21,45	26,89	30,59	36,96	46,20	60,72
38	17,27	48,34	49,94	51,54	53,78	57,30	62,37	68,31	73,59	78,87
39	122,55	80,35	85,47	92,83	101,79	114,28	132,33	170,94	217,80	240,90
40	106,27	80,35	85,47	92,83	101,79	114,28	132,33	170,94	209,55	240,90
41	52,48	53,78	55,38	58,90	62,42	72,98	90,09	100,98	115,50	124,74
42	15,85	23,37	23,37	24,97	24,97	26,89	29,37	42,24	64,35	82,83
43	135,02	128,70	161,70	165,66	181,50	239,25	250,80	292,05	396,00	475,20

Øi 450 à Øi 600 : NOUS CONSULTER

EN STOCK | ✈ = Stock DÉPORTÉ | SUR COMMANDE

Tarifs en Euros HTVA

Raccordement poêle / conduit CI25

CODE	DESIGNATION	Diamètre intérieur en mm : Øi 80	Øi 100	Øi 130	Øi 150	Øi 180	Øi 200
		Diamètre extérieur en mm : Øe 130	Øe 150	Øe 180	Øe 200	Øe 230	Øe 250
		€ HT la pièce	€ HT la pièce	€ HT la pièce	€ HT la pièce	€ HT la pièce	€ HT la pièce
Ci-V52567R -Øi	Collier de soutien	45,08	45,08	45,08	46,49	47,89	49,31
* Ci-V52541W -Øi	Longueur droite de finition mono/double - 0,5 m - Inox 316 / Inox 304 (BLANC RAL 9010)	201,45	212,01	232,45	247,95	253,59	267,68
* Ci-V52577W -Øi	Plaque de propreté ronde (BLANC RAL 9010) Ø 500	49,31	49,31	49,31	59,17	59,17	59,17
* Ci-V52541B -Øi	Longueur droite de finition mono/double - 0,5 m - Inox 316 / Inox 304 (NOIR MAT)	201,45	212,73	232,45	247,95	253,59	267,68
* Ci-V52577B -Øi	Plaque de propreté ronde (NOIR MAT) Ø 500	49,31	49,31	49,31	59,17	59,17	59,17

CODE	DESIGNATION	Simple paroi	Diamètre intérieur en mm : Øi 80	Øi 100	Øi 130	Øi 150	Øi 180	Øi 200
			Diamètre extérieur en mm : Øe 130	Øe 150	Øe 180	Øe 200	Øe 230	Øe 250
			€ HT la pièce	€ HT la pièce	€ HT la pièce	€ HT la pièce	€ HT la pièce	€ HT la pièce
Ci-V2541 080 - Øi + (W ou B)	Longueur droite de finition mono/double 0,50 mm (intérieur : INOX 316 / extérieur : INOX 304)	Ø 80	-	234,01	-	-	-	-
Ci-V2541 100 - Øi + (W ou B)		Ø 100	-	-	255,69	272,74	-	-
Ci-V2541 130 - Øi + (W ou B)		Ø 130	-	-	-	272,74	278,95	-
Ci-V2541 140 - Øi + (W ou B)		Ø 140	-	-	-	272,74	-	-
Ci-V2541 150 - Øi + (W ou B)		Ø 150	-	-	-	-	278,95	-
Ci-V2541 180 - Øi + (W ou B)		Ø 180	-	-	-	-	-	294,43

B = couleur NOIR mat / **W** = couleur BLANC (RAL 9010)

Accessoires de finition pour conduit

Accessoire livré en deux parties

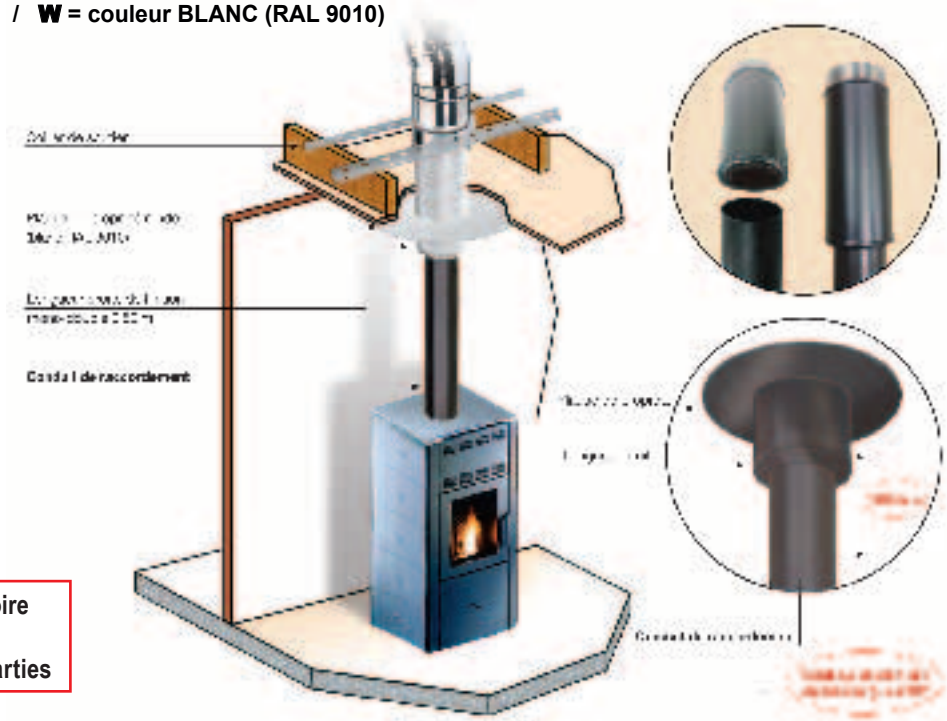

CODE	DESIGNATION	Conduit Intérieur : Ø en mm : Øi 80	Øi 100	Øi 130	Øi 150	Øi 180	Øi 200	Øi 250
		Conduit Extérieur : Ø en mm : Øe 130	Øe 150	Øe 180	Øe 200	Øe 230	Øe 250	Øe 300
		Extérieur de la plaque : Ø en mm : Øp 410	Øp 430	Øp 460	Øp 480	Øp 510	Øp 530	Øp 580
		€ HT la pièce	€ HT la pièce	€ HT la pièce	€ HT la pièce	€ HT la pièce	€ HT la pièce	€ HT la pièce
Ci-RP2580 -C -Øi	**Plaque de propreté inclinable** Pente de 0 à 10° ou Pente de 10 à 30°	64,95	67,32	70,86	76,77	82,68	88,58	94,48
	C = W (Teinte blanc RAL 9010) ou C = B (Teinte noir mat RAL 9004) ou C = INOX							

Système pour conduit CI25

SYSTEME DE TRAVERSEE PLAFOND ET MUR G00 ETANCHE POUR INSTALLATION BBC

G00 = DISTANCE DE SECURITE ENTRE MATERIAU COMBUSTIBLE ET LA COQUE = 0 mm

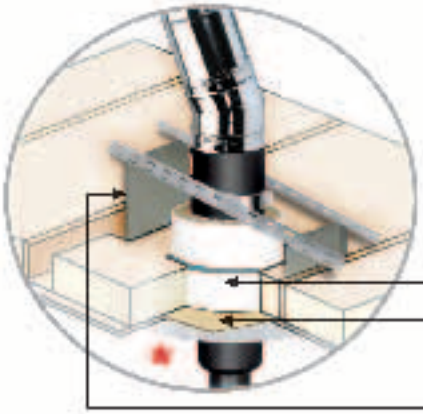

SOLUTION PLAFOND ET MUR POUR GAINE DOUBLE PAROI

Coque isolant l'écart au feu
- une coquille en silicate de calcium en 2, 3 ou 4 parties selon le diamètre du conduit - Hauteur 250 mm - Ep. 80 mm - légère, recoupable, coupe feu 3 heures
- un collier de maintien

Plaque coupe feu étanche à l'air
- une plaque d'étanchéité en vermiculite haute densité avec bande tissée résistant jusqu'à 1300 °C, imputrescible
- un collier de serrage
- une bande de joint (à coller)

Réhausse pour collier de soutien

	Øi en mm :	80	100	130	150	180	200	250	300
	Øe en mm :	130	150	180	200	230	250	300	350
CODE	DESIGNATION	€ HT la pièce	€ HT la pièce	€ HT la pièce	€ HT la pièce	€ HT la pièce	€ HT la pièce	€ HT la pièce	€ HT la pièce
Ci-VP2584 -Øi	Coque isolant l'écart au feu H=250 mm, épaisseur 80 mm	210,68	210,68	227,54	227,54	227,54	227,54	278,11	278,11
Ci-VP2585 -Øi	Plaque coupe feu étanche à l'air	143,27	143,27	193,84	193,84	193,84	193,84	227,54	227,54
Ci-VP2568 -Øi	Réhausse pour collier de soutien	22,18	22,18	22,18	22,18	22,18	22,18	22,18	22,18

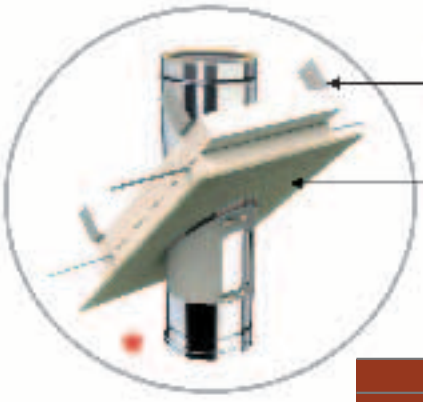

SOLUTION RAMPANT POUR GAINE DOUBLE PAROI

Plaque isolant l'écart au feu
- Plaque en silicate de calcium Epaisseur 75 mm
- 4 équerres d'appui + 2 feuillards métalliques

Plaque coupe feu étanche à l'air
- une plaque d'étanchéité en vermiculite haute densité avec bande tissée
- un collier de serrage metallique
- une bande de joint (à coller)

	Øi en mm :	80	100	130	150	180	200	250	300
	Øe en mm :	130	150	180	200	230	250	300	350
CODE	DESIGNATION	€ HT la pièce	€ HT la pièce	€ HT la pièce	€ HT la pièce	€ HT la pièce	€ HT la pièce	€ HT la pièce	€ HT la pièce
Ci-VP2586-Øi	Plaque isolant l'écart au feu version rampant - hauteur 75 mm *	151,69	151,69	168,55	168,55	168,55	168,55	202,26	202,26
Ci-VP2587-Øi	Plaque coupe feu étanche à l'air	185,40	185,40	210,68	210,68	210,68	210,68	252,82	252,82

* Produit vendu à l'unité - Prévoir une ou deux plaque(s) en fonction de l'épaisseur du plafond

Pour la solution rampant merci de nous préciser la pente du toit

005 - 014%	035 - 044%	055 - 074%	095 - 104%	125 - 134%
015 - 024%	045 - 054%	075 - 084%	105 - 114%	135 - 144%
025 - 034%	055 - 064%	085 - 094%	115 - 124%	

MANCHON TOITURE
pour bac acier et fibro-ciment

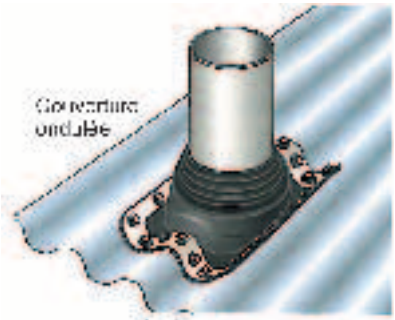

Installation très facile et rapide.

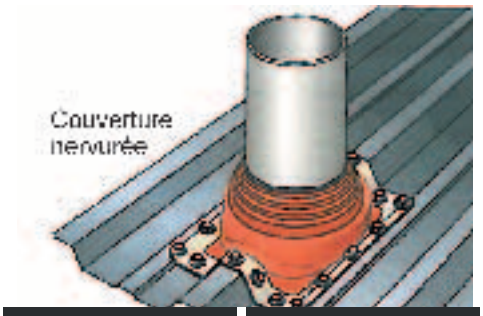

Dimensions			EPDM		SILICONE		Bac-acier		Fibro-ciment	
							KIT VIS		KIT RIVET	
du tuyau	embase carrée	ouverture sup.	CODE	€ HT la pièce	CODE	€ HT la pièce	CODE	€ HT la pièce	CODE	€ HT la pièce
32 - 76	152	21	TMEPDM - 2	39,73	TMSILI - 2	74,91	TMKITB1 20 fixations	39,48	TMKITF	36,99
6 - 102	203	-	TMEPDM - 3	52,41	TMSILI - 3	92,79				
76 - 152	254	64	TMEPDM - 4	72,53	TMSILI - 4	122,49				
102 - 178	279	89	TMEPDM - 5	81,58	TMSILI - 5	152,85				
127- 228	305	102	TMEPDM - 6	103,08	TMSILI - 6	193,34	TMKITB2 50 fixations	64,24	TMKITF2	71,89
152 - 280	356	127	TMEPDM - 7	190,22	TMSILI - 7	298,63				
178 - 330	432	152	TMEPDM - 8	282,74	TMSILI - 8	332,03				
250 - 500	635	203	TMEPDM - 9	367,09	TMSILI - 9	647,86	TMKITB3 100 fixations	99,21	TMKITF3	91,49
330 - 660	850	250	TMEPDM - 10	923,29	TMSILI - 10	1008,24				

Manchons étanches à l'air

	Désignations	CODE	€ HT la pièce
B1	Manchon étanche à l'air (mur/plafond) Ø 100-131 mm	TM188294	26,27
B2	Manchon étanche à l'air (mur/plafond) Ø 130-180 mm	TM188450	91,98
C1	Traversée de cloison étanche (rampant) Ø 100-131 mm (0-55°)	TM188290	32,36
C2	Traversée de cloison étanche (rampant) Ø 150-186 mm (0-55°)	TM188291	49,23

B

Traversée de cloison étanche murale ou plafond Ø 100-131 mm

(plaque adaptée aux conduits concentrique de cheminée Ø 60/100 et 80/125)

C

Traversée de cloison étanche pour rampant Ø 100-131 mm et Ø 150-186 mm

(plaque adaptée aux conduits concentrique de cheminée Ø 60/100 - 80/125 et 110/160)

PLAQUES ADHESIVES WaterPROOF (à coller)
Étanchéité à l'eau

Plaque universelle conçue pour colmater les passages dans les toitures plates à revêtement PVC, EPDM ou bitume pour résoudre les problèmes d'étanchéité.

Plaque adhésive WaterPROOF	Ø 135 CODE	Ø 135 € HT la pièce	Ø 170 CODE	Ø 170 € HT la pièce
BITUME	TMWP-B135	138,02	TMWP-B170	138,02
EPDM	TMWP-E135	129,78	TMWP-E170	140,08
PVC	TMWP-P135	118,45	TMWP-P170	124,63